systemtronic

ficha técnica RE-MUTE

Lámpara multifunción que puede utilizarse en dos posiciones distintas: plegada o desplegada. Su iluminación indirecta suprime los brillos y sombras marcados, creando un ambiente agradable y cómodo. En posición plegada puede usarse como mesa de apoyo, luciendo su tablero de roble laminado industrializado.

Diseñadora: Kazuko Okamoto.

Año de lanzamiento: 2022.

Descripción Técnica:

Material:
- Base y estructura inferior: acero.
- Estructura superior: aluminio.
- Cable: textil negro.

Dimensiones: Plegada: Ø324x1273 mm / Desplegada: Ø324x1583 mm

RE-MUTE

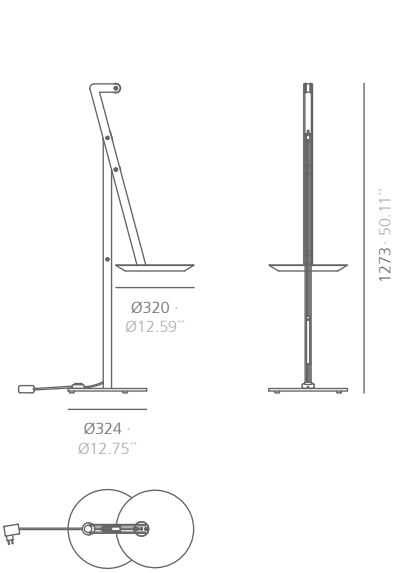

RE-MUTE

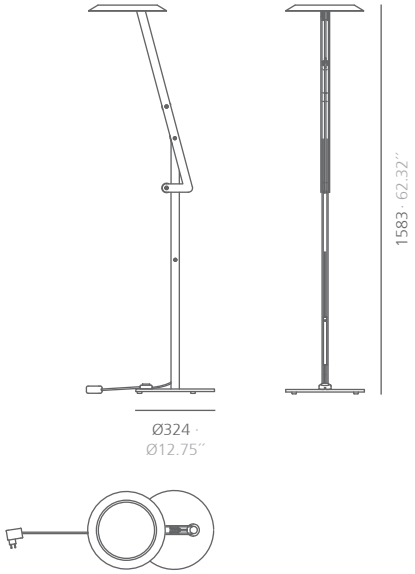

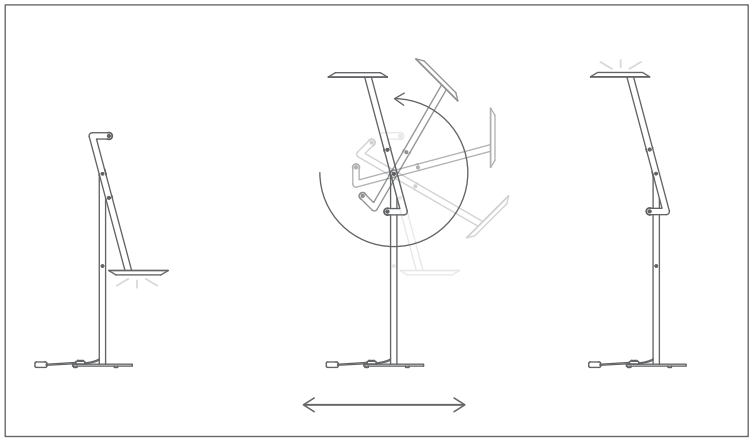

Por cuestiones de fabricación el diseño puede tener pequeñas variaciones

mm · pulgadas

www.st-systemtronic.com
nacional@st-systemtronic.com · export@st-systemtronic.com
tel. 96-1852784 · fax.34-961854482

Acabados:

blanco texturado RAL 9003	negro texturado RAL 9011	gris seda texturado RAL 7044	gris plata texturado RAL 7001	verde reseda texturado RAL 6011	rojo beige texturado RAL 3012	rojo tomate texturado RAL 3013	gris forja	bronze bagana texturado	rust rame texturado
laminado industrializado roble									

*Pintura de poliéster

Para acabados y dimensiones especiales, consultar.

Mantenimiento:

-Pintura de poliéster:
Para sucio seco (polvo), se aconseja un trapo humedecido con agua.
Para sucio grasiento/untuoso (huellas), se aconseja pasar una esponja con agua y detergente líquido para platos (Vim líquido) y luego con un paño humedecido con agua.
Se debe evitar la utilización de detergente que contengan disolventes y/o alcohol etílico puro.

-Madera: Se aconseja pasar simplemente un paño o utilizar productos en el comercio específicos para la limpieza de la madera natural. Se deben evitar productos que contengan disolventes y/o alcohol

-Aluminio-metal-cristal-melaminizado-material plástico:
Se aconseja el uso de productos normales en el comercio, para superficies delicadas.
Se deben evitar absolutamente alcohol, disolventes y detergentes abrasivos.

Sostenibilidad:

Las pinturas usadas no contienen disolventes, no consumen agua y no generan emisiones ni vertidos. El resultado es un impacto medioambiental menor.

systemtronic _ Re-mute
www.st-systemtronic.com
nacional@st-systemtronic.com · export@st-systemtronic.com
tel. 96-1852784 · fax.34-961854482

Fecha de creación: 05.10.2022