systemtronic
fiche technique FLAP

Description général :

Présentoir vertical pour magazines, catalogues, etc... avec fixation pied ou roulettes.
Les étagères se disposent sur un ou sur les deux côtés.
Structure mate, anodisée d´aluminium extrudé d´argent. La base d´acier et les étagères sont couvertes de peinture polyester et disponibles en blanc ou gris forgé.

Désigne par : STC Studio.

Année de sortie : 2007.

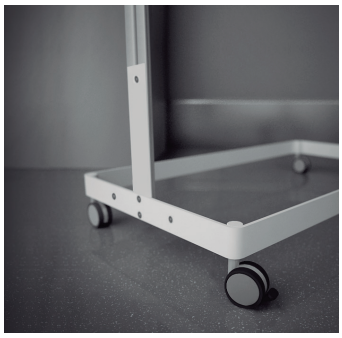

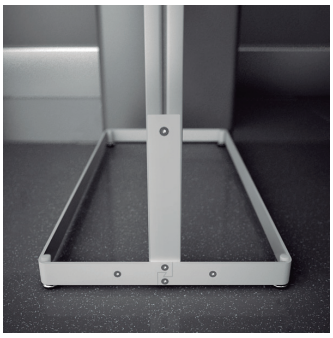

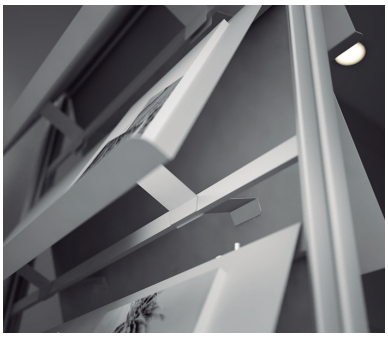

www.st-systemtronic.com
nacional@st-systemtronic.com · export@st-systemtronic.com
tel. 96-1852784 · fax.34-961854482

ASSOCIATED Nº00320 AIDIMME INSTITUTO TECNOLÓGICO METALMECÁNICO, MUEBLE, MADERA, EMBALAJE Y AFINES
Calidad Controlada

Description technique :

Matière :
- Colonne : Aluminium.
- Crossbar : Aluminium.
- Étagères : Acier.
- Base : Acier.

3 KG Charge maximale par étagère.

Dimensions :

FPP1 : 748x179x300 mm	FPD3PF : 758x400x1500 mm	FPD2PF : 758x400x1500 mm	FPD3PF : 758x400x1800 mm
FPP2 : 748x179x600 mm	FPS3PF : 758x400x1500 mm	FPS2PF : 758x400x1500 mm	FPS3PF : 758x400x1800 mm
FPP3 : 748x179x900 mm	FPD3RD : 758x400x1550 mm	FPD2RD : 758x400x1550 mm	FPD3RD : 758x400x1850 mm
FPP4 : 748x179x1200 mm	FPS3RD : 758x400x1550 mm	FPS2RD : 758x400x1550 mm	FPS3RD : 758x400x1850 mm

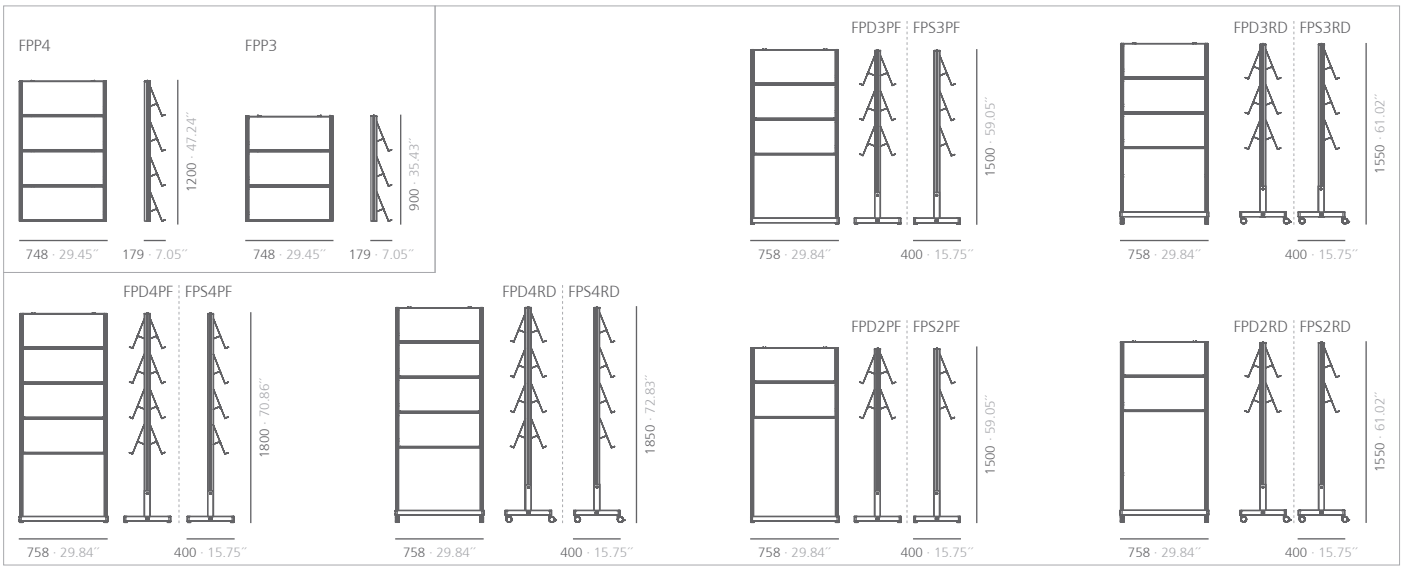

mm · pouces

Plan de montage :

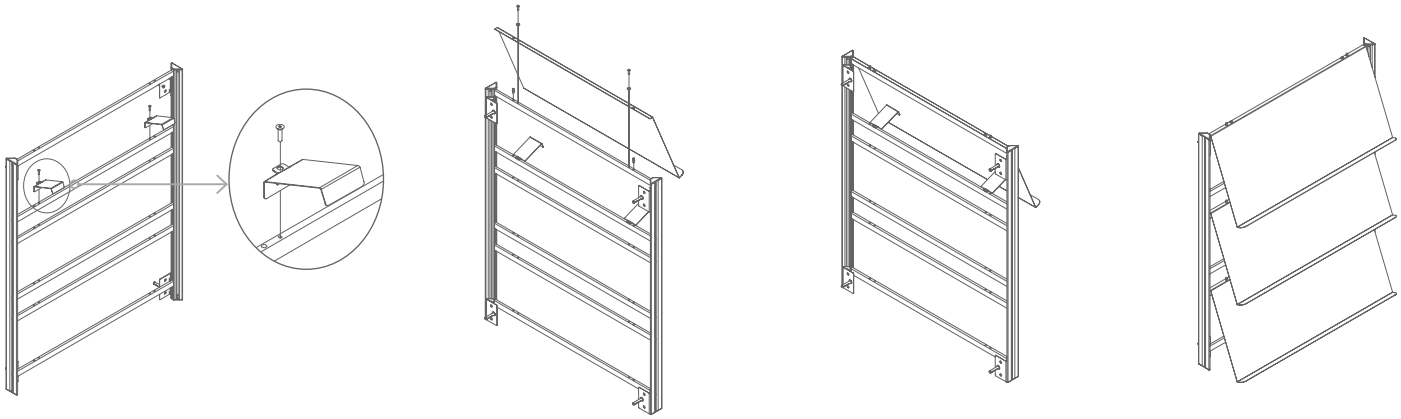

Finitions :

blanc mat RAL 9003	grise forgé texturé	noir satiné RAL 9011

*Peinture polyester

Consulter pour dimensions spéciales ou modifications.

systemtronic _ Flap
www.st-systemtronic.com
nacional@st-systemtronic.com · export@st-systemtronic.com
tel. 96-1852784 · fax.34-961854482

ASSOCIATED Nº00320 AIDIMME INSTITUTO TECNOLÓGICO METALMECÁNICO, MUEBLE, MADERA, EMBALAJE Y AFINES
Calidad Controlada

Entretien :

-Peinture polyester :
Pour la saleté sèche (poussière), utiliser un chiffon humide. Pour les taches grasses/huileuses (empreintes digitales), essuyer à l'aide d'une éponge avec de l'eau et du liquide vaisselle. Rincer avec un chiffon humide.
Éviter d'utiliser des produits contenant des solvants et/ou de l'alcool éthylique pur.

-Aluminium-métal-verre-mélamine-plastique :
Nous conseillons d'utiliser des produits de nettoyage d'usage courant pour les surfaces délicates.
Éviter d'utiliser de l'alcool, des solvants ou des agents abrasifs.

Durabilité :

Les matériaux avec lesquels ils sont fabriqués sont 100 % recyclables. Les peintures usagées ne contiennent pas de solvants, ne consomment pas d'eau et ne génèrent pas d'émissions ni de déversements. Le résultat est un impact environnemental moindre.