systemtronic
fiche technique KOKU

Delta Prix Finaliste 2013.

Description général :

Etagère originale et fonctionnelle qui décore l´espace.
Elle est faite d´une feuille d´acier et a un système de montage facile.

Désigne par : Hugo Tejada.

Année de sortie : 2012.

systemtronic _ Koku
www.st-systemtronic.com
nacional@st-systemtronic.com · export@st-systemtronic.com
tel. 96-1852784 · fax.34-961854482

ASSOCIATED Nº00320 AIDIMME INSTITUTO TECNOLÓGICO METALMECÁNICO, MUEBLE, MADERA, EMBALAJE Y AFINES
Calidad Controlada

Description technique :

Matière : Acier.

Dimensions : 283x172x71 mm

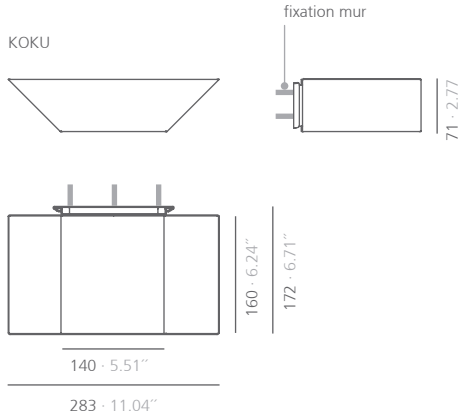

mm · pouces

Finition :

blanc mat RAL 9003	noir satiné RAL 9011	beige gris mat RAL 1019	moutarde brillant RAL 1012	rouge texturé RAL 3001	bleu texturé RAL 5011	grenat texturé RAL 3005	vert texturé RAL 6009	red sirung texturé
bronze bagana texturé	rust rame texturé							

*Peinture polyester

Consulter pour dimensions spéciales ou modifications.

Plan de montage :

Poids maximum recommandé 8 kg.

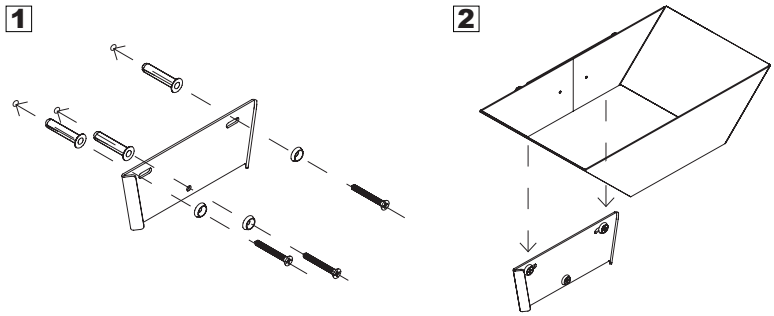

Entretien :

-Peinture polyester :
Pour la saleté sèche (poussière), utiliser un chiffon humide. Pour les taches grasses/huileuses (empreintes digitales), essuyer à l'aide d'une éponge avec de l'eau et du liquide vaisselle. Rincer avec un chiffon humide.
Éviter d'utiliser des produits contenant des solvants et/ou de l'alcool éthylique pur.

-Aluminium-métal-verre-mélamine-plastique :
Nous conseillons d'utiliser des produits de nettoyage d'usage courant pour les surfaces délicates.
Éviter d'utiliser de l'alcool, des solvants ou des agents abrasifs.

systemtronic _ Koku
www.st-systemtronic.com
nacional@st-systemtronic.com · export@st-systemtronic.com
tel. 96-1852784 · fax.34-961854482

ASSOCIATED N°00320 AIDIMME INSTITUTO TECNOLÓGICO METALMECÁNICO, MUEBLE, MADERA, EMBALAJE Y AFINES
Calidad Controlada

Durabilité :

Les matériaux avec lesquels ils sont fabriqués sont 100 % recyclables. Les peintures usagées ne contiennent pas de solvants, ne consomment pas d'eau et ne génèrent pas d'émissions ni de déversements. Le résultat est un impact environnemental moindre.

systemtronic _ Koku
www.st-systemtronic.com
nacional@st-systemtronic.com · export@st-systemtronic.com
tel. 96-1852784 · fax.34-961854482

ASSOCIATED Nº00320 AIDIMME INSTITUTO TECNOLÓGICO METALMECÁNICO, MUEBLE, MADERA, EMBALAJE Y AFINES
Calidad Controlada

Date de creation : 11.08.2021 / Dernière révision : 02.11.2023