systemtronic
fiche technique SECOND TREE

Description général :

Le porte-manteau second tree est l'abstraction et une simplification des formes de la nature tout en conservant la chaleur et l'âme du chêne. Sa finition suit les normes de qualité de Systemtronic et le contraste de la combinaison avec l'acier.

Désigne par : Pablo Gironés.

Année de sortie : 2014.

Description technique :

Matèriaux_Second Tree :
Crochets : Le bois de chêne.
Colonne : Acier.
Base : Acier.

Dimensions : 450x450x1896 mm.

Matèriaux_Second Tree Wall:
Crochets : Le bois de chêne.
Plaque: Acier.

Dimensions: 484x106x130 mm.

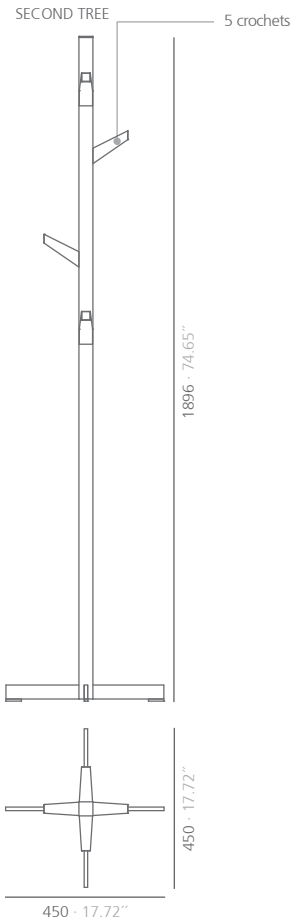

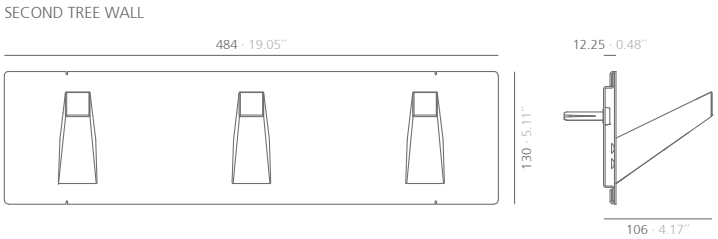

mm · pouces

Finitions :

Colonne et base

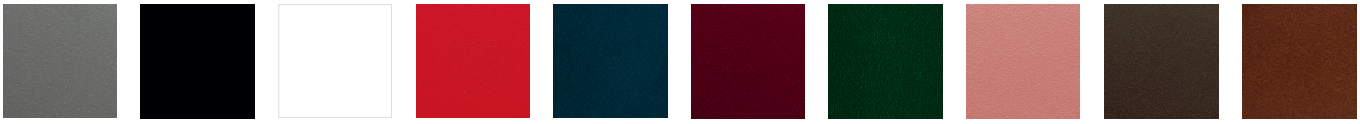

gris forgé texturé	noir satiné RAL 9011	blanc mat RAL 9003	rouge texturé RAL 3001	bleu texturé RAL 5011	grenat texturé RAL 3005	vert texturé RAL 6009	red sirung texturé	bronze bagana texturé	rust rame texturé

Crochets

le bois de chêne

*Peinture polyester

Consulter pour dimensions spéciales ou modifications.

systemtronic _ Second Tree
www.st-systemtronic.com
nacional@st-systemtronic.com · export@st-systemtronic.com
tel. 96-1852784 · fax.34-961854482

ASSOCIATED Nº00320 AIDIMME INSTITUTO TECNOLÓGICO METALMECÁNICO, MUEBLE, MADERA, EMBALAJE Y AFINES
Calidad Controlada

Entretien :

-Bois :
Nous conseillons d'utiliser un chiffon ou des produits spécifiques pour nettoyer le bois naturel.
Éviter les produits contenant des solvants et/ou de l'alcool.

-Peinture polyester :
Pour la saleté sèche (poussière), utiliser un chiffon humide. Pour les taches grasses/huileuses (empreintes digitales), essuyer à l'aide d'une éponge avec de l'eau et du liquide vaisselle. Rincer avec un chiffon humide.
Éviter d'utiliser des produits contenant des solvants et/ou de l'alcool éthylique pur.

-Aluminium-métal-verre-mélamine-plastique :
Nous conseillons d'utiliser des produits de nettoyage d'usage courant pour les surfaces délicates.
Éviter d'utiliser de l'alcool, des solvants ou des agents abrasifs.

Durabilité :

Les peintures usagées ne contiennent pas de solvants, ne consomment pas d'eau et ne génèrent pas d'émissions ni de déversements. Le résultat est un impact environnemental moindre.

Plan de montage :

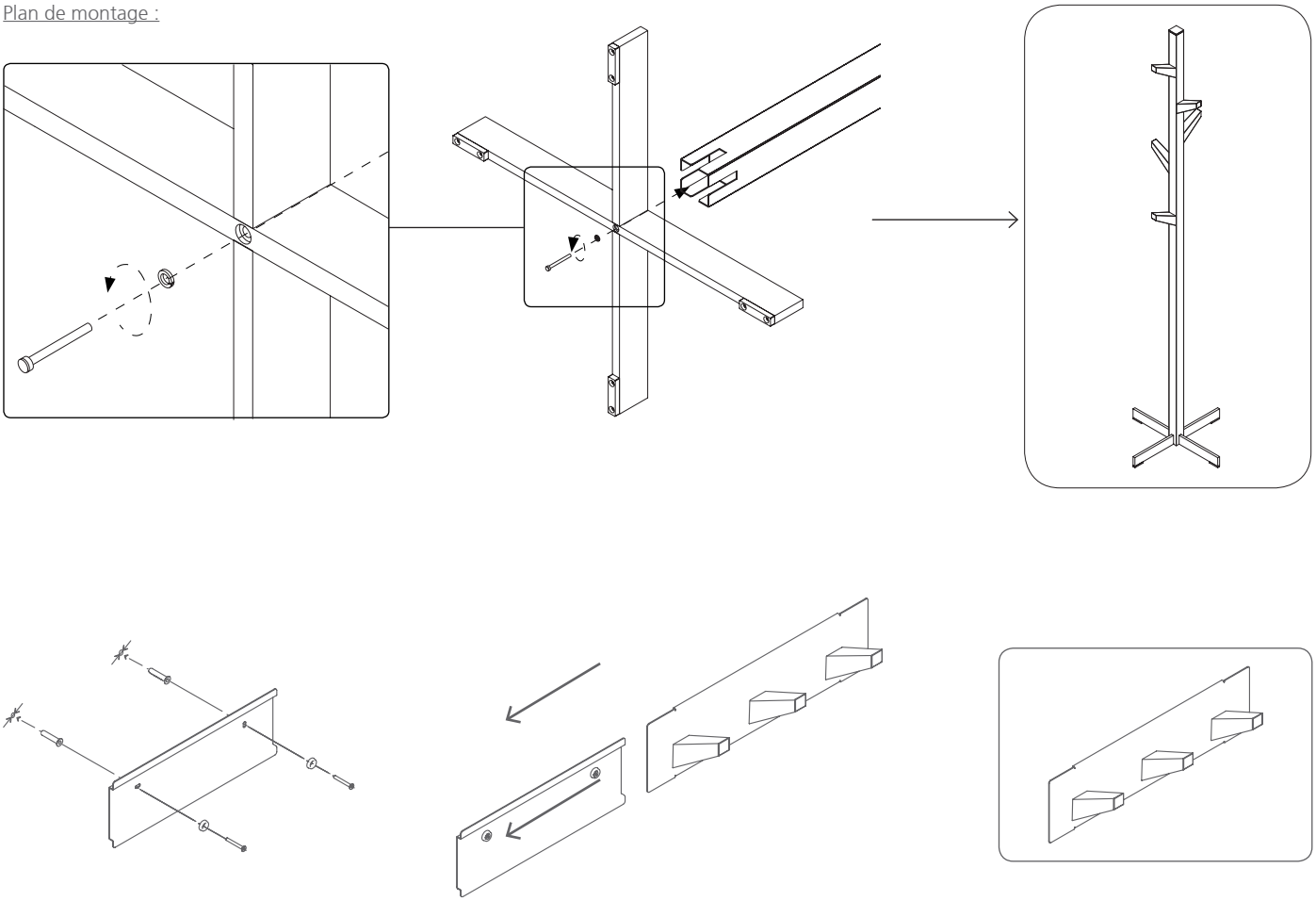

systemtronic _ Second Tree
www.st-systemtronic.com
nacional@st-systemtronic.com · export@st-systemtronic.com
tel. 96-1852784 · fax.34-961854482

ASSOCIATED N°00320 AIDIMME INSTITUTO TECNOLÓGICO METALMECÁNICO, MUEBLE, MADERA, EMBALAJE Y AFINES
Calidad Controlada

Date de creation : 11.08.2021 / Dernière révision : 02.08.2024