systemtronic
ficha técnica SITA

Descripción general:

Screen In the Air (Sita) es un soporte para televisiones y monitores versátil idóneo tanto para hogares, zonas comunes o habitaciones de hotel. Destaca por su elegante trasera que oculta las conexiones eléctricas proporcionando una imagen cuidada. Para incluir el equipo de CVD e HI-FI se dispone de una versión con estante o se puede adjuntar un módulo contendor que completa el conjunto. Interface de montaje standar VESA 75,100, 200, 300 y 400, opcional accesorio para VESA 600 y 800. El monitor puede girar 240º. Dispone de ruedas para poder moverlo. Fabricado en acero.

Diseñador: STC Studio.

Año de lanzamiento: 2014.

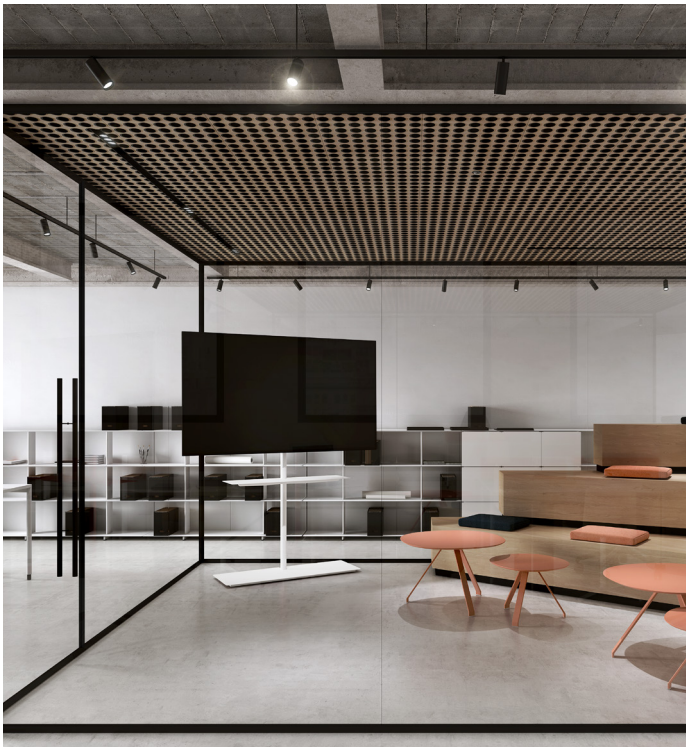

systemtronic _ SITA
www.st-systemtronic.com
nacional@st-systemtronic.com · export@st-systemtronic.com
tel. 96-1852784 · fax.34-961854482

ASSOCIATED Nº00320 AIDIMME INSTITUTO TECNOLÓGICO METALMECÁNICO, MUEBLE, MADERA, EMBALAJE Y AFINES
Calidad Controlada

Descripción técnica:

SITAHE
- ·Materiales: acero
- ·Dimensiones: 1120x400x1456 mm
- ·Para televisores de altura máxima 810 mm y peso máximo 40 kg (TV ≤ de 65”).

SITAHA
- ·Materiales: acero
- ·Dimensiones: 1120x400x1456 mm
- ·Para televisores de peso máximo 40 kg (TV ≤ de 75”).

SITAME
- ·Materiales: acero
- ·Dimensiones: 1120x400x958 mm
- ·Para televisores de altura máxima 810 mm y peso máximo 40 kg (TV ≤ de 65”).

SITAMA
- ·Materiales: acero
- ·Dimensiones: 1120x400x958 mm
- ·Para televisores de peso máximo 40 kg (TV ≤ de 75”).

SITABO
- ·Materiales: acero
- ·Dimensiones: 500x400x325 mm

SITAHE

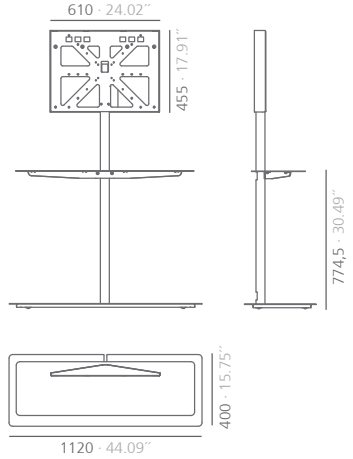

SITAHA

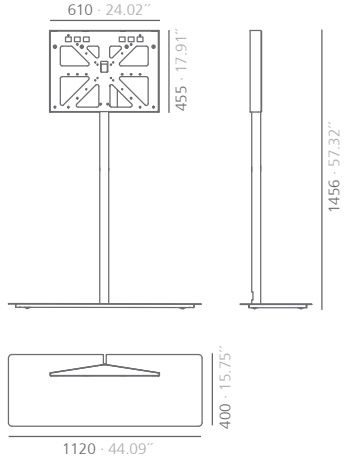

giro y desplazamiento

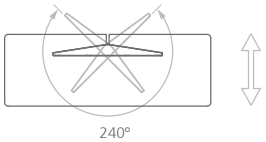

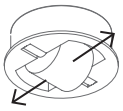

El diseño incluye 4 pequeñas ruedas que facilitan su desplazamiento hacia delante y hacia detrás.

SITAME

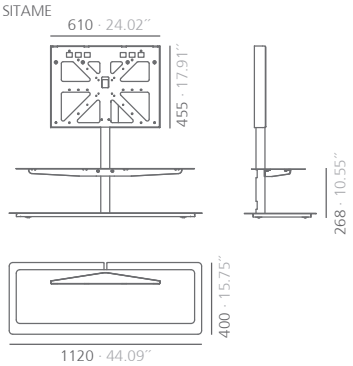

SITAMA

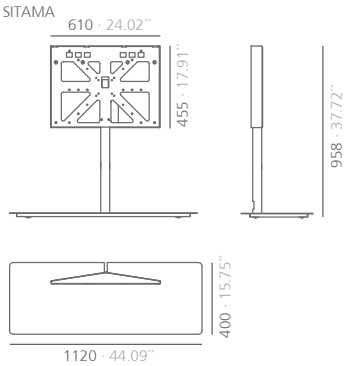

ACCESORIOS:

SITABO

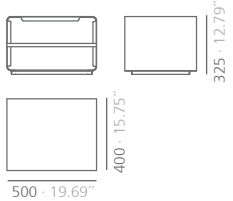

SITAVE
accesorie for VESA 600 or 800
· accesorio para VESA 600 ó 800

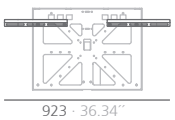

SITARUEDAS

Para un movimiento rotatorio del SITA se ofertan otro tipo de ruedas de 35 mm de diámetro que aumentan 52 mm la altura total.

mm · pulgadas

systemtronic _ SITA
www.st-systemtronic.com
nacional@st-systemtronic.com · export@st-systemtronic.com
tel. 96-1852784 · fax.34-961854482

ASSOCIATED Nº00320 AIDIMME INSTITUTO TECNOLÓGICO METALMECÁNICO, MUEBLE, MADERA, EMBALAJE Y AFINES
Calidad Controlada

Montaje para VESA 200, 300 y 400

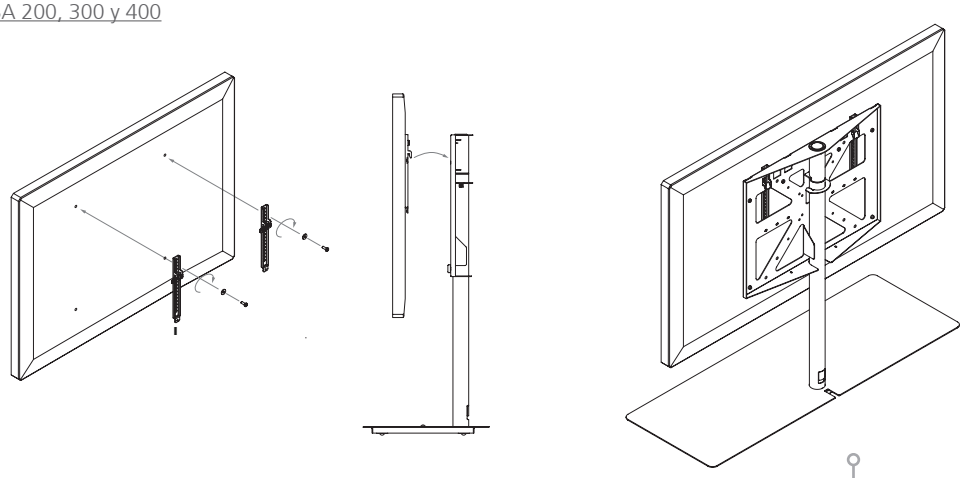

Montaje para VESA 75 y 100

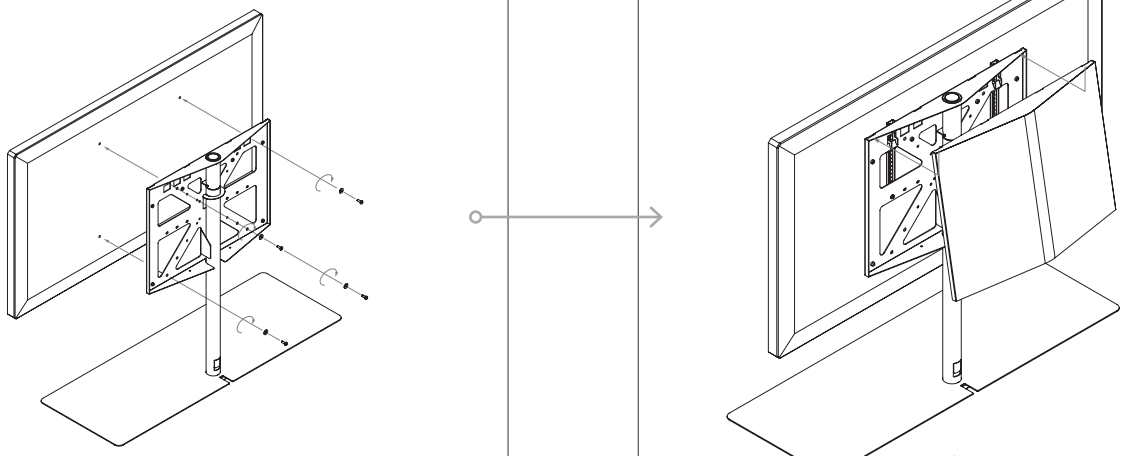

Montaje para VESA 600 y 800

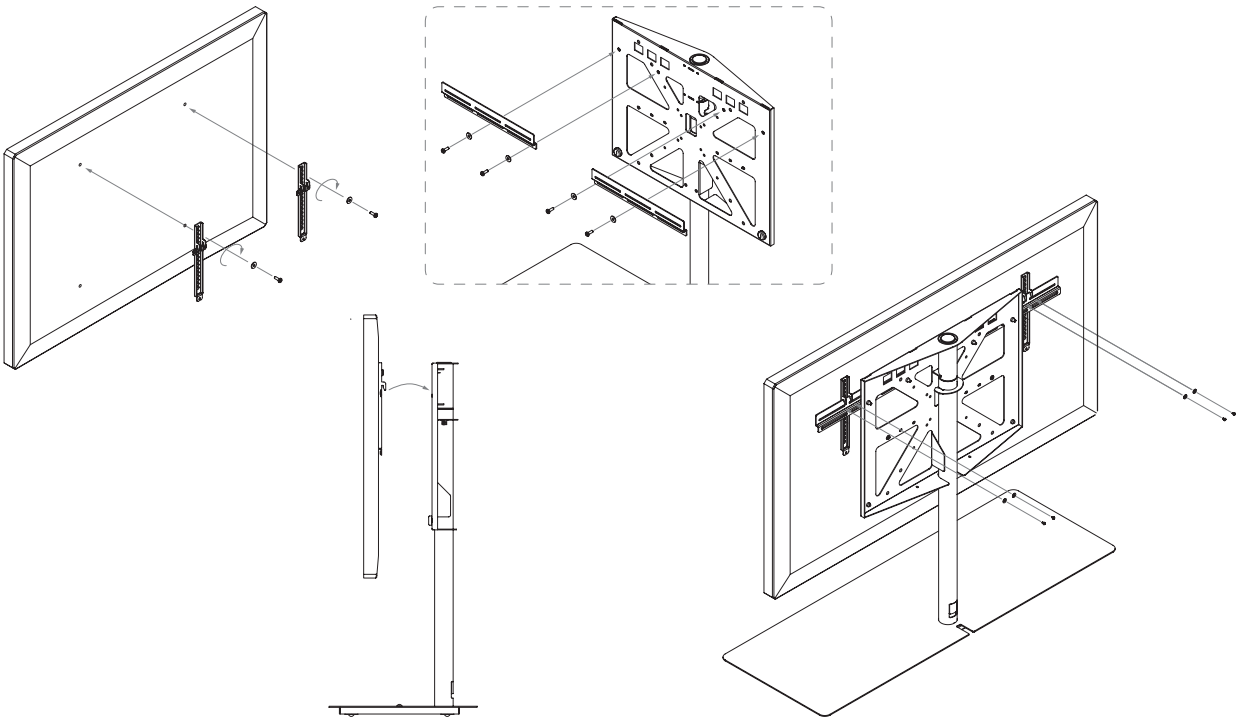

systemtronic _ SITA
www.st-systemtronic.com
nacional@st-systemtronic.com · export@st-systemtronic.com
tel. 96-1852784 · fax.34-961854482

ASSOCIATED Nº00320 AIDIMME INSTITUTO TECNOLÓGICO METALMECÁNICO, MUEBLE, MADERA, EMBALAJE Y AFINES
Calidad Controlada

DISTANCIAS VESA QUE PERMITE SIN REGLETAS

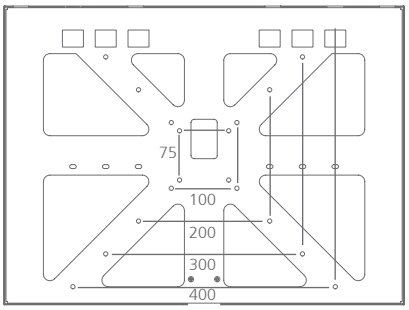

75x75
100x100
200x200
300x300
400x400

REGLETAS: Complemento adicional para televisores con VESA 600 y 800

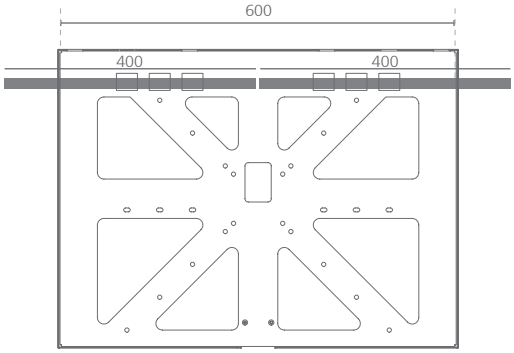

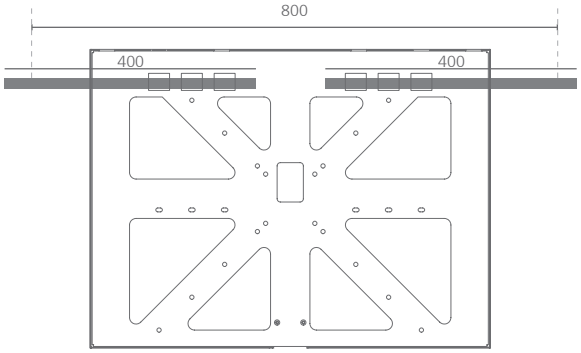

Acabados:

blanco mate RAL 9003	negro satinado RAL 9011

*Pintura de poliéster

Para acabados y dimensiones especiales, consultar.

Mantenimiento:

-Pintura de poliéster:
Para sucio seco (polvo), se aconseja un trapo humedecido con agua.
Para sucio grasiento/untuoso (huellas), se aconseja pasar una esponja con agua y detergente líquido para platos (Vim líquido) y luego con un paño humedecido con agua.
Se debe evitar la utilización de detergente que contengan disolventes y/o alcohol etílico puro.

-Aluminio-metal-cristal-melaminizado-material plástico:
Se aconseja el uso de productos normales en el comercio, para superficies delicadas.
Se deben evitar absolutamente alcohol, disolventes y detergentes abrasivos.

Sostenibilidad:

Los materiales con que se fabrican son 100 % reciclables. Las pinturas usadas no contienen disolventes, no consumen agua y no generan emisiones ni vertidos. El resultado es un impacto medioambiental menor.

systemtronic _ SITA
www.st-systemtronic.com
nacional@st-systemtronic.com · export@st-systemtronic.com
tel. 96-1852784 · fax.34-961854482

ASSOCIATED Nº00320 AIDIMME INSTITUTO TECNOLÓGICO METALMECÁNICO, MUEBLE, MADERA, EMBALAJE Y AFINES
Calidad Controlada

Fecha de creación: 11.08.2021 / Última revisión: 28.02.2025